varmeco
wärme.nutzen

> varmeco // Solarwärme nutzen

> Bedienungs- u. Montageanleitung zur A06-Erweiterungsfunktion des Kompaktreglers VarCon211

Softwareversion V2.23a

A06-Erweiterungsfunktion des VarCon211

als Regelungserweiterung mit den Meldefunktionen
- Störung oder
- Desinfektionsbetrieb oder
- Trinkwarmwasserbereitung

Inhaltsverzeichnis

1. Allgemeine Hinweise 3
2. Funktionsbeschreibung 3
2.1. Allgemein 3
2.2. Kombinationsmöglichkeiten mit Solar- und Schaltfunktion 3
3. Klemmenbelegung 3
4. Meldefunktion STÖRUNG 4
4.1. Beschreibung 4
4.2. Konfiguration im Service-Menü 4
5. Meldefunktion Desinfektionsbetrieb 5
5.1. Beschreibung 5
5.2. Konfiguration im Service-Menü 5
6. Meldefunktion Trinkwarmwasserbereitung (FWE-Ventil-Funktion) 6
6.1. Beschreibung 6
6.2. Konfiguration im Service-Menü 6
6.3. Beispielschema und -verdrahtung 7

Impressum
Dieses Dokument inklusive aller seiner Inhalte ist urheberrechtlich geschützt. Eine Verwendung außerhalb dieses Urheberrechts bedarf der schriftlichen Zustimmung durch **varmeco GmbH & Co. KG.**
Das gilt im Besonderen für Vervielfältigungen, Kopien, Übersetzungen und die Speicherung in elektronischen Systemen.

Herausgeber:
varmeco GmbH & Co. KG - Kaufbeuren

© 2020 by **varmeco** GmbH & Co. KG

1. Allgemeine Hinweise

Die A06-Funktion ist eine Erweiterung zu den Standardfunktionen des elektronischen Reglers VarCon211 der Version V2.22a.

Diese Anleitung erläutert ausführlich die Funktionserweiterungen, die zusätzlichen Eintragungen im Anwendermenü, die möglichen Konfigurationseinstellungen im Servicemenü sowie Montagedetails.

2. Funktionsbeschreibung

2.1. Allgemein

Die A06-Funktion des Kompaktreglers VarCon211 erweitert den Funktionsumfang um eine Meldung auf den potentialfreien Ausgang A06 entweder bei:

(1) STÖRUNG oder
(2) Desinfektionsbetrieb oder
(3) Trinkwarmwasserbereitung

Diese Erweiterung wird im Werk vorgenommen und führt zu zusätzlichen Menüeinträgen.

2.2. Kombinationsmöglichkeiten mit Solar- und Schaltfunktion

Die Meldefunktionen auf dem Ausgang A06 des Kompaktreglers VarCon211 können gegenüber der Vorgängerversion VarCon201 unabhängig von der Solar- oder Schaltfunktion eingesetzt werden. Ersichtlich ist dies aus der Belegung der Eingangsklemmen am Regler (siehe Tabelle).
Stehen mehrere Regler in einer VARIO fresh-nova Kaskade zur Verfügung, können unterschiedliche A06-Funktionen pro Regler realisiert werden.
Beispiel: 3er Kaskade VARIO fresh-nova
- erster Regler für STÖRUNG
- zweiter Regler ...

Welche Funktion verwendet welchen Eingang/Ausgang?	Temperaturfühler -Eingang			Ausgang		
	TF02	TF04	TF05	A03	A05	A06
Solarfunktion		x	x	x		
Schaltfunktion						
Speicherladung mit 2 Temperaturfühlern		x	x		x	
Speicherladung mit 1 Temperaturfühler	x				x	
Allgemeiner Thermostat		x			x	
A06-Funktion						x

3. Klemmenbelegung

Die gesamte Klemmenbelegung ist in der „Montageanleitung für VARIO fresh-nova HE“ (Dateiname „Mo-VARIO-fresh-nova-HE ....pdf“) dokumentiert.

Auszug für A06:
Wechselkontakt auf Stecker X6-4,
der Arbeitskontakt (Schließer) auf X6-5.

Der Arbeitskontakt kann Im Service-Untermenü „Ausgänge schalten“ mit der Einstellung \AUTO von Schließer auf Öffner umgestellt werden.

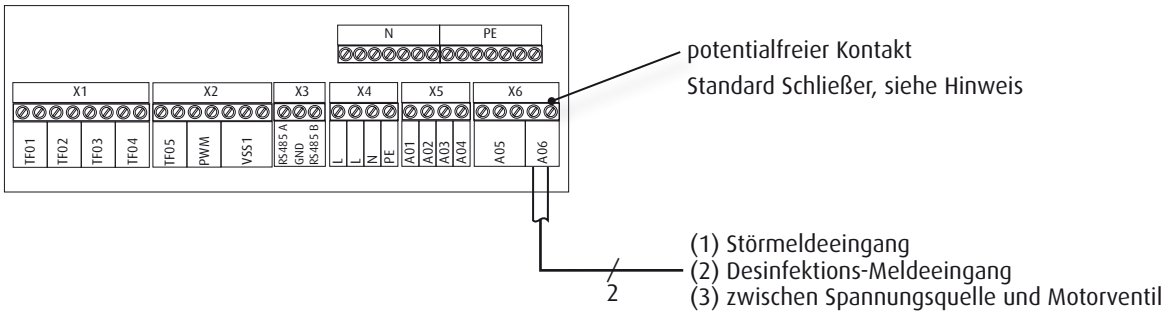

4. Meldefunktion STÖRUNG

4.1. Beschreibung

Diese Funktion schließt den Ausgang A06 beim reglerinternen Zustand:

- **Sammelstörung**
  diese wird aktiviert durch die Einzel-Störmeldungen:
  - Fühlerdefekt
  - Keine RS485- / Modbus-Kommunikation
  - TWW-Temperatur nicht erreicht

Hinweis zu Kaskaden:
Wird diese Funktion am Kaskadenmaster (Regler mit Master-Funktionalität) eingesetzt, beinhaltet die Sammelstörung die Störungen aller Regler im Kaskadenverbund. Diese werden also über den internen Bus weitergereicht. Wird diese Funktion an einem Slave (Regler mit Slave-Funktionalität) eingesetzt, beinhaltet die Sammelstörung nur die Störungen dieses Slaves.

4.2. Konfiguration im Service-Menü

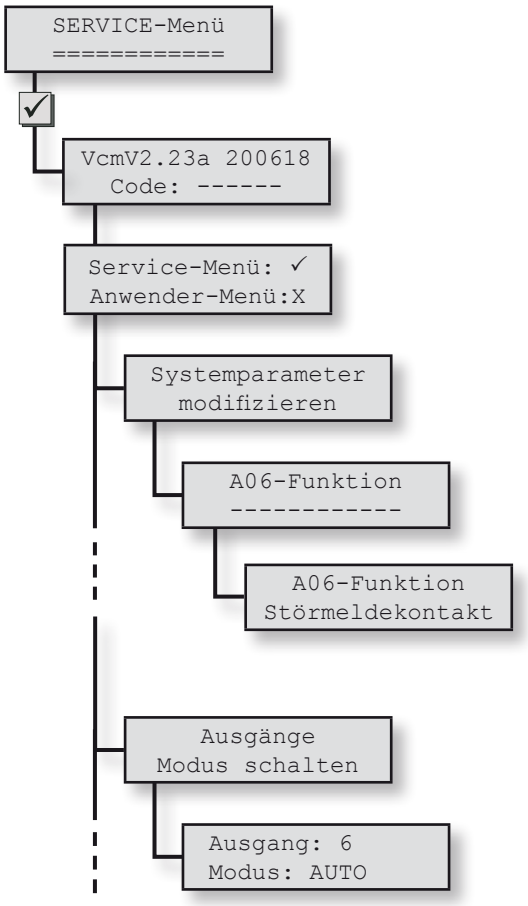

Auswahl des Eintrags Störmeldekontakt oder AUS (im Eingabemodus)

Über den Modus den Ausgangs 6 lässt sich dieser normal (AUTO) oder invertierend (/AUTO) beschalten.
Vergleiche Montageanleitung Kapitel „Ausgänge schalten“.

5. Meldefunktion Desinfektionsbetrieb

5.1. Beschreibung

Diese Funktion schließt den Ausgang A06 beim reglerinternen Zustand:

- **Thermische Desinfektion aktiv**
  - und zwar ab Eintritt in Phase 1 (siehe Bedienungsanleitung zum Softwarezusatz Thermische Desinfektion)

5.2. Konfiguration im Service-Menü

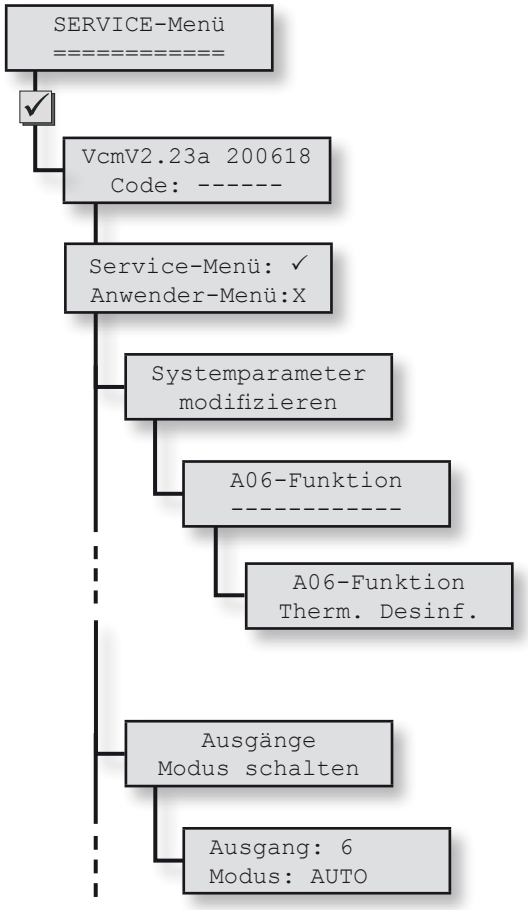

Auswahl des Eintrags Therm. Desinf. oder AUS (im Eingabemodus)

Über den Modus den Ausgangs 6 lässt sich dieser normal (AUTO) oder invertierend (/AUTO) beschalten.
Vergleiche Montageanleitung Kapitel „Ausgänge schalten“.

6. Meldefunktion Trinkwarmwasserbereitung (FWE-Ventil-Funktion)

6.1. Beschreibung

Diese Funktion schließt den Ausgang A06 beim reglerinternen Zustand:

- **Trinkwarmwasserbereitung (einschließlich Zirkulationsbetrieb), gleichbedeutend mit Durchluss am Volumenstromzähler**

Häufige Anwendung: Ansteuerung eines sogenannten externen FWE-Freigabeventils.

Schaltkriterien:

Einschaltkriterium:	A06 = 1,	wenn Durchfluss am Volumenstromzähler
Ausschaltkriterium:	A06 = 0,	wenn kein Durchfluss am Volumenstromzähler und Verzögerungsdauer verstrichen

6.2. Konfiguration im Service-Menü

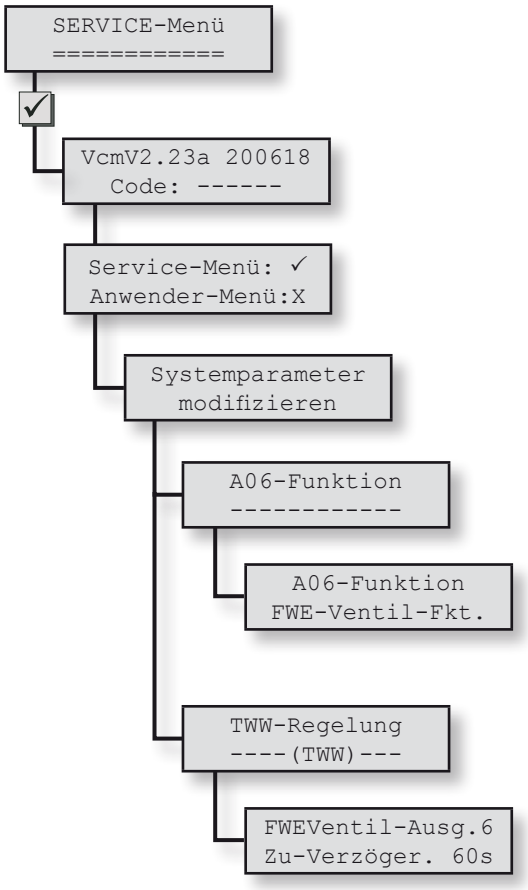

Auswahl des Eintrags FWE-Ventil-Fkt. oder AUS (im Eingabemodus)

Festlegung der Verzögerungsdauer:
Hinweis: Der Ausgang öffnet verzögert, das Ventil (stromlos geschlossen) schließt damit verzögert. Im Display daher der Text „Zu-Verzögerung“:

Standard	60 s
Einstellbereich	0 – 240 s

6.3. Beispielschema und -verdrahtung

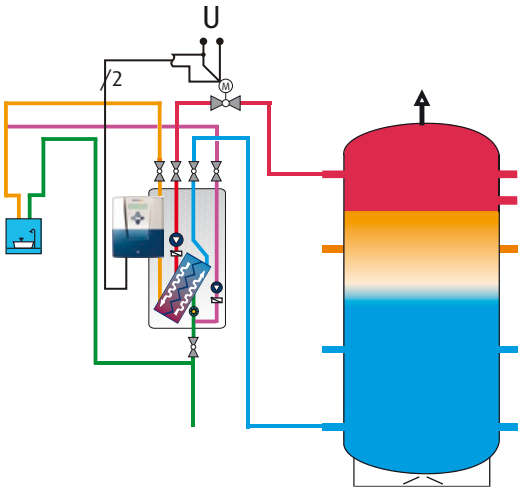

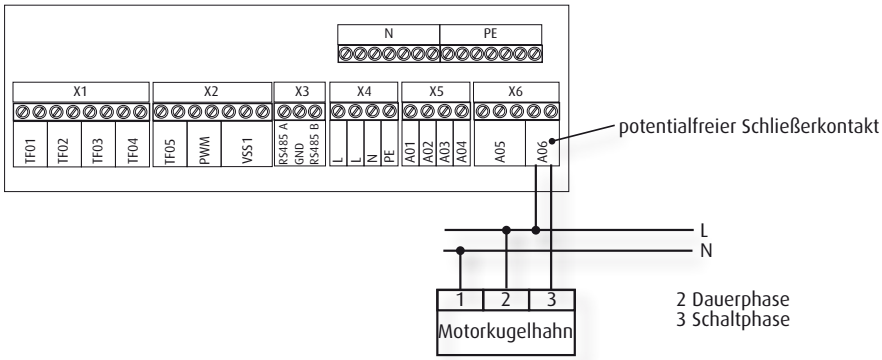

varmeco
wärme.nutzen

Technische Änderungen vorbehalten.

Überreicht durch:

varmeco GmbH & Co. KG
Johann-Georg-Weinhart-Str. 1
87600 Kaufbeuren

Telefon 08341/9022-0
Telefax 08341/9022-33

Email info@varmeco.de
Internet www.varmeco.de